Red-Ring Ges.m.b.H. A-2331 Vösendorf, Marktstraße 9 · Tel. +43 / (0) 1 / 780 06 · Fax 30 · e-mail: office@red-ring.at · http://www.red-ring.at
Neussl Ges.m.b.H. A-4020 Linz, Landwiedstraße 8 · Tel. +43 / (0) 732 / 67 42 00 · Fax 3 · e-mail: office@neussl.com · http://www.neussl.com

FLUX • Wand- Ventilator

KV

230 V

IPX4

FLUX Standard
Ein-/ Ausschalten über Lichtschalter oder separaten Schalter.

FLUX TIMER
Version mit einstellbaren elektronischen Timer, der das Ausschalten das Gerät von 3 bis 25 Minuten verzögert.

FLUX HT
Ausführung mit einstellbaren elektronischen Timer (3-25 Minuten) und Feuchtigkeitsdetektor Mikroprozessor von 40 bis 90% RH verstellbar Ein-/ Ausschalten mit der Feuchte-Sensor oder Switch. Verzögerter Shutdown Timer.

- Anwendungsbereich: Toilette, Bad, Küche.
- Alle Modelle verfügen über ein Kunsttoffgehäuse und einer Verschlussklappe, Anti-Vibrations-Matte und leicht abnehmbaren Fettfilter.
- Wartungsfreier Motor mit selbstschmierenden Gleitlager und niedrigem Betriebsgeräusch.
- Motor: 230V - 50Hz mit integriertem Thermoschutz.
- Einfache Wartung und Reinigung.

		Ø	m³/h	mmH₂O	W	dB(A)	Schutzklasse	
BASE	FLUX 100	100	90	13	30	44	IPX4	
	FLUX 250 / Ø 100	100	210	22	50	52	IPX4	
	FLUX 250 / Ø 120	120	240	22	50	52	IPX4	
TIMER	FLUX 100 TIMER	100	90	13	30	44	IPX4	
	FLUX 250 / Ø 100 TIMER	100	210	22	50	52	IPX4	
	FLUX 250 / Ø 120 TIMER	120	240	22	50	52	IPX4	
HT	FLUX 100 HT	100	90	13	30	44	IPX4	
	FLUX 250 / Ø 100 HT	100	210	22	50	52	IPX4	
	FLUX 250 / Ø 120 HT	120	240	22	50	52	IPX4	

Anwendung:

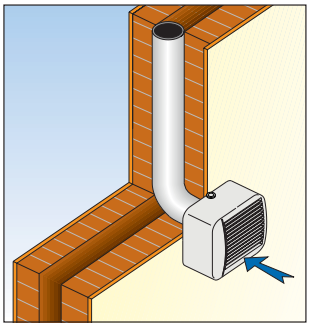

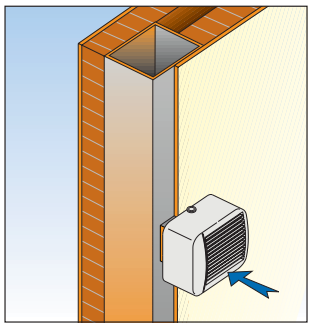

Abmessungen:

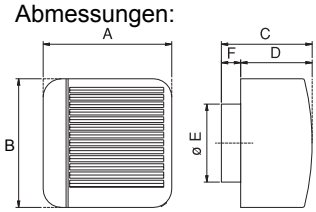

Type	A	B	C	D	F	ø E	Kg.
FLUX 100	160	160	119	89	30	97	0,8
FLUX 250/100	210	210	156	131	25	97	1,8
FLUX 250/120	210	210	156	131	25	119	1,8

Kurve:

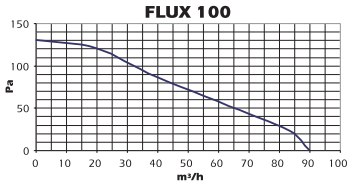

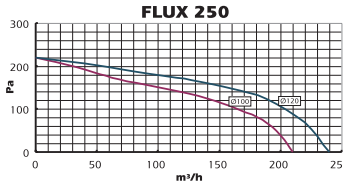

Verschlussklappe:
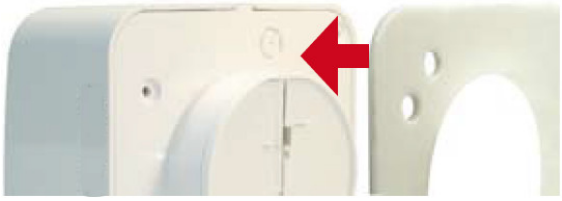
Anit-Vibrations-Matte: