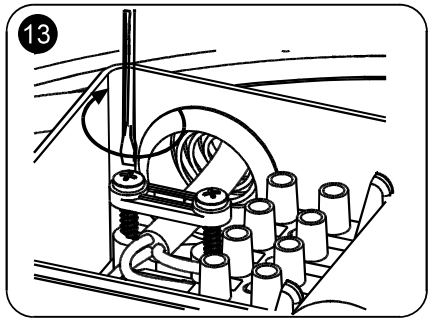

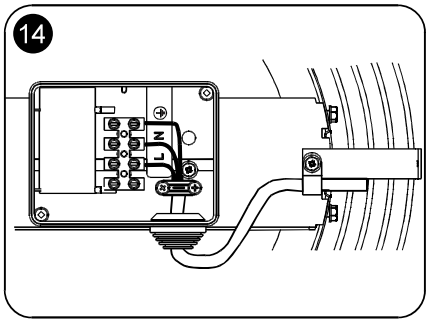

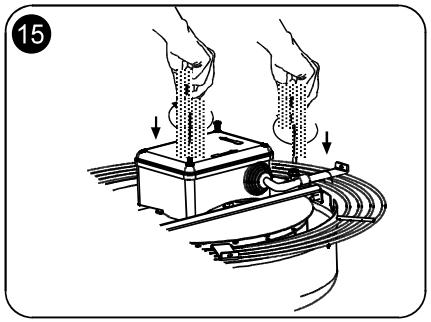

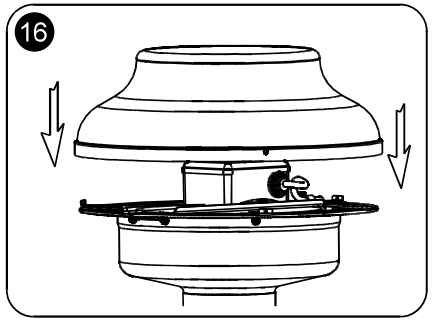

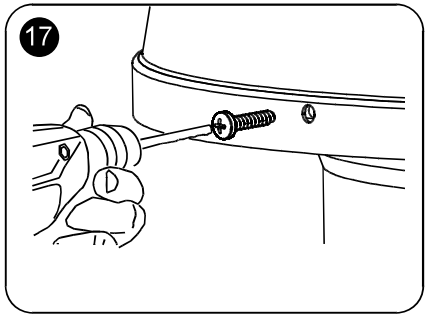

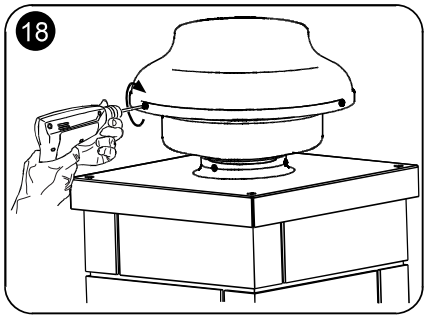

WARTUNG

Vor der Ausführung von Wartungsarbeiten ist das Gerät von der Hauptstromversorgung zu trennen.
Überprüfen Sie regelmäßig, dass der Luftauslass nicht behindert wird.

FEHLERBEHEBUNG

PROBLEM	MÖGLICHE URSACHEN	WIE DAS PROBLEM ZU BEHEMEN IST (durch qualifiziertes Personal)
Das Produkt arbeitet nicht	Kein Strom	Überprüfen, ob die Elektroverbindungen richtig angeschlossen sind und der Lüfter mit Strom versorgt wird.
Der Lüfter arbeitet nicht		Überprüfen, ob kein Hindernis den Lüfter blockiert.

ENTSORGUNG DES ALTEN PRODUKTES

Unser Produkt wurde mit qualitativ hochwertigen Materialien und Komponenten designet und hergestellt. Alle Komponenten können recycelt und wiederverwendet werden.
Bitte beachten Sie bei der Entsorgung elektronischer und elektrischer Produkte die lokalen Vorschriften. Die korrekte Entsorgung Ihrer alten Produkte hilft, negative Umwelteinflüsse zu vermeiden und die Gesundheit von Personen zu schützen.

RED-RING® NEUSSL

Red-Ring Ges.m.b.H. A-2331 Vösendorf, Marktstraße 9 · Tel. +43 / (0) 1 / 780 06 · Fax 30 · e-mail: office@red-ring.at · http://www.red-ring.at
Neussl Ges.m.b.H. A-4020 Linz, Landwiedstraße 8 · Tel. +43 / (0) 732 / 67 42 00 · Fax 3 · e-mail: office@neussl.com · http://www.neussl.com

RDH • Radial - Dachventilator

d

Es wird empfohlen, die folgende Anleitung vor der Inbetriebnahme des Gerätes sorgfältig durchzulesen. Der Hersteller haftet für keine von Personen verursachten Schäden und lehnt jegliche Haftung von Schäden ab, die durch unsachgemäßen Gebrauch in Bezug auf die in diesem Handbuch beschriebenen Hinweise entstehen.

DIESES HANDBUCH MUSS ZU JEDERZEIT LESBAR ZUR VERFÜGUNG STEHEN.

BESCHREIBUNG UND VERWENDUNG

Das von Ihnen erworbene Produkt ist ein **elicent®** Lüfter, Modell RDH. Es handelt sich bei dem Produkt um einen Dach-Radialventilator für den privaten und geschäftlichen Gebrauch.

ACHTUNG: Dieses Symbol zeigt an, dass bei der Durchführung der nachfolgend aufgeführten Instruktionen Vorsicht geboten ist, um die Gesundheit von Personen zu schützen und Tod zu verhindern.

--Verwenden Sie dieses Produkt für keinen anderen Zweck als seiner Bestimmung und als hier dargestellt.
Vor der Installation des Lüfters sicherstellen, dass keine Einschränkungen oder Obliegenheiten bezüglich des Instal-
--lationstyps vorliegen.
Das Gerät darf nur von qualifiziertem Personal installiert werden.
Nachdem das Produkt ausgepackt wurde dessen Integrität sicherstellen. Diese werden nachfolgend aufgelistet:
- Das Gerätegehäuse und das Lüfterrad dürfen keine Beschädigungen durch einen Schlag oder deformiert sein.
- Das Lüfterrad muss:
  1. Komplett frei von Behinderungen sein.
  2. Fest am Rotationsschaft befestigt sein und sich frei bewegen.
- Sollten Sie daran Zweifel haben wenden Sie sich sofort an eine qualifizierte Person.
- Entsorgen Sie keine gefährlichen Teile (Polystyrol, Kunststoff, Polypropylen, etc.) in der Umwelt.
- Lassen Sie keine Verpackungsmaterialien in der Reichweite von Kindern oder unqualifizierten Personen.
- Wenn das Produkt fallen gelassen oder hart angeschlagen wurde, sofort qualifiziertes Personal (autorisierter Händler, Service-Center oder Hersteller) zur Funktionsprüfung kontaktieren.
- Die Nutzung elektrischer Geräte erfordert die Einhaltung einiger nachfolgend aufgeführten Grundregeln:
  - Das Gerät nicht mit feuchten Körperteilen berühren (Hände, Füße).
  - Dieses Gerät ist nicht für die Verwendung durch Personen (einschließlich Kinder) mit eingeschränkten physischen, sensorischen oder geistigen Fähigkeiten, Mangel an Erfahrung und Wissen bestimmt, sofern sie nicht durch eine angemessene Aufsicht oder ausführliche Anleitung zur Benutzung der Gerätes durch eine für die Sicherheit verantwortliche Person eingewiesen wurden. Kinder sollten beaufsichtigt werden, um sicherzustellen, dass sie nicht mit dem Gerät spielen.
- **Das Produkt muss geerdet werden ( )**
- Schließen Sie das Gerät erst an das Stromnetz oder eine Steckdose an, wenn:
- Ihre elektrische Spannung und Frequenz der auf dem Typenschild angegebenen entspricht
  - Die Kapazität Ihrer Stromversorgung stark genug ist, um das Gerät bei maximaler Leistung zu betreiben. Sollte dies nicht der Fall sein, kontaktieren Sie qualifiziertes Fachpersonal.
  - Sollte ein Fehler, Störungen oder Anomalien jeglicher Art auftreten ist das Gerät sofort vom Stromnetz zu nehmen und qualifiziertes Fachpersonal zu kontaktieren. Verwenden Sie für Reparaturen nur Original-Ersatzteile.
- Wenn das Gerät entfernt werden muss, schalten Sie den Leistungsschalter ab und trennen das Gerät vom Netzwerk. Bewahren Sie das Gerät an einen von Kindern und/oder unqualifizierten Personen unzugänglichen Ort auf.
- Das elektrische System, an das das Produkt angeschlossen ist, muss den aktuellen Standards für Elektrosysteme (CEI 64-8, IEC 64, CENELEC 384) entsprechen. Dies gilt für Teile in Verbindung mit unseren Geräten.

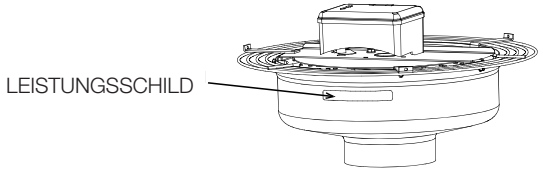

SICHERHEITSMASSNAHMEN: Dieses Symbol zeigt an, dass während der Befolgung der nachfolgend gegebenen Instruktionen das Produkt vor Beschädigung geschützt werden muss.

- Das Produkt wurde professionell hergestellt und entspricht den aktuellen Standards für elektronische Betriebsmittel.
- Das Produkt erfüllt die EG-Richtlinie EMV 2004/108 über Funkentstörung und elektromagnetische Verträglichkeit.
- Mögliche Produkt-Anwendungen sind in den beigefügten Abbildungen gezeigt.
- Stellen Sie das Gerät oder entsprechende Teile nicht in Wasser oder anderen Flüssigkeiten.
- Um das Risiko von Feuer zu vermeiden, Produkt nicht in der Nähe von brennbaren Stoffen oder Dämpfen wie Alkohol, Insektiziden, Benzin, etc. verwenden.
- Die extrahierte Luft muss sauber und frei von Fettpartikel, Ruß, Chemikalien und korrosiven Stoffen, brennbaren oder explosiven Mischungen sein. Sollten solche Substanzen behandelt werden, wenden Sie sich bitte an einen autorisierten Händler, um eine Beratung über den spezifischen Bereich von explosionsgeschützten Produkten zu erhalten.
- **Die Verbindung mit dem elektrischen Netz muss über einen Schalter erfolgen, der mindestens allpolige sein, eine Mindestabstand der Kontaktöffnung von mehr höher als 3 mm muss gewährleistet sein und angemessen zur Geräteleistung dimensioniert sein.**
- Um einen optimalen Betrieb sicherzustellen, Lufteinlass und Luftöffnungen nicht blockieren.
- Der Raum, aus dem die Abluft geleitet wird, muss gut belüftet sein, um einen fehlerfreien Betrieb zu garantieren.
- Ist das Gerät in einem Raum mit einem Brennstoffgerät aufgestellt muss der Installateur sicher stellen, dass der Luftaustausch für beide Geräte ausreichend ist.
- Das Gerät sollte nicht als Aktivator für Wassererhitzer, Öfen oder ähnliches verwendet werden.

DIESES GERÄT IST MIT EINER SCHUTZVORRICHTUNG FÜR MANUELLE INBETRIEBNAHME VERSEHEN. FÜR DEN FALL, DASS EINE SOLCHE ANLAGE DEN BETRIEB AUFNIMMT KANN DIESE NUR DURCH TRENNEN DES GERÄTES VOM HAUPTSTROMNETZ WIEDER AUFGENOMMEN WERDEN.

BETRIEB

Dieser Lüfter ist ein Dach-Radialventilator für die Abluft durch lange Rohrleitungen.

INSTALLATION

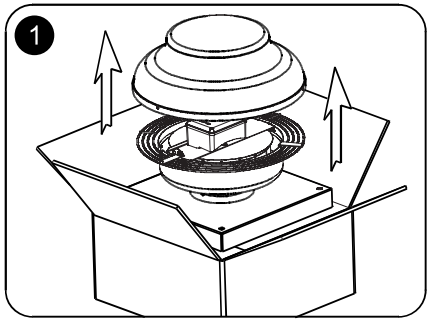

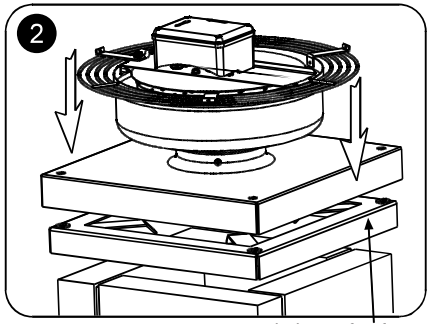

Zubehör auf Anfrage

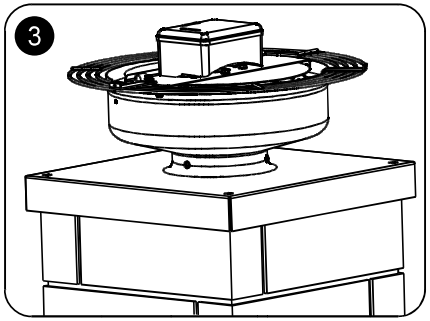

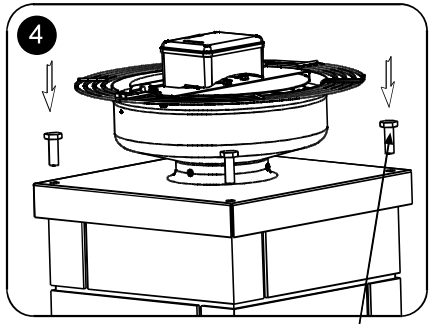
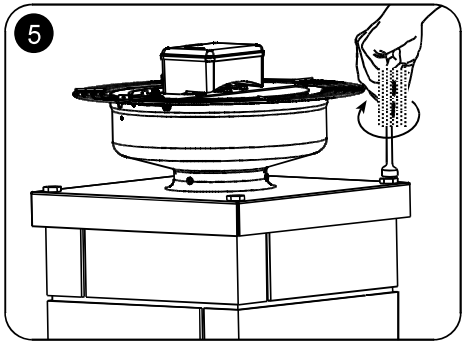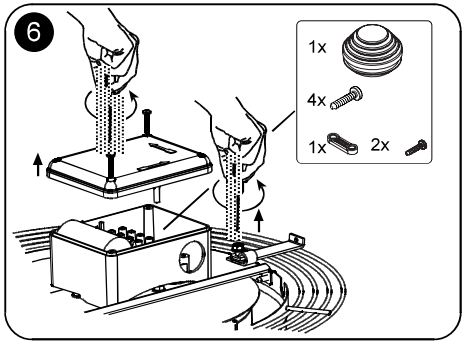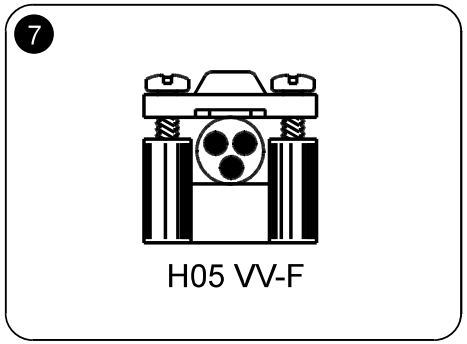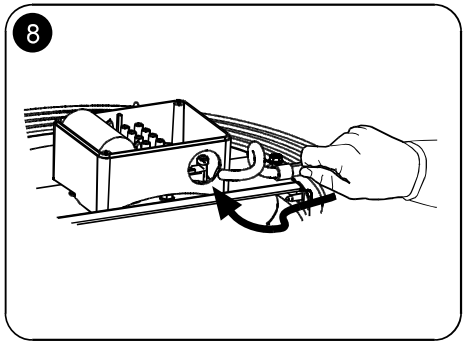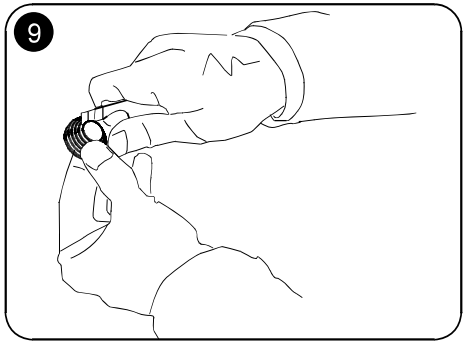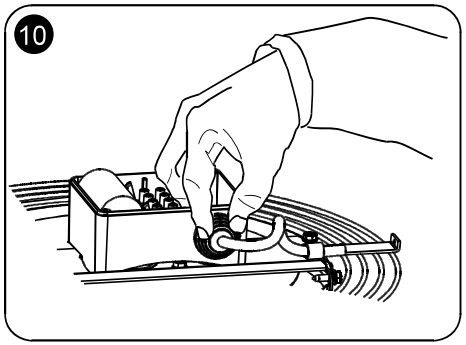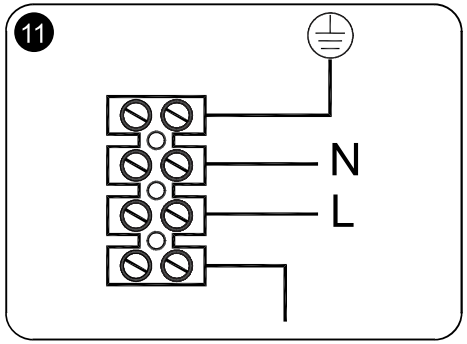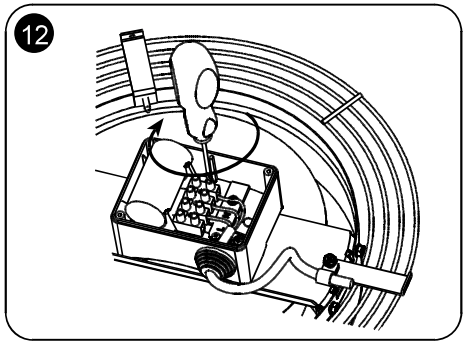
Schrauben nicht im Lieferumfang enthalten