Red-Ring Ges.m.b.H. A-2331 Vösendorf, Marktstraße 9 · Tel. +43 / (0) 1 / 780 06 · Fax 30 · e-mail: office@red-ring.at · http://www.red-ring.at
Neussl Ges.m.b.H. A-4020 Linz, Landwiedstraße 8 · Tel. +43 / (0) 732 / 67 42 00 · Fax 3 · e-mail: office@neussl.com · http://www.neussl.com

KN-R-DWA • Decken- (Wand-) Auslass

LZ

Stahlblech verzinkt, mit Putz-/Schalungsdeckel.
Für Lüftungsventile DN 100/125

Anschl Ø
KN-R-DWA-2x75/100
KN-R-DWA-2x75/125

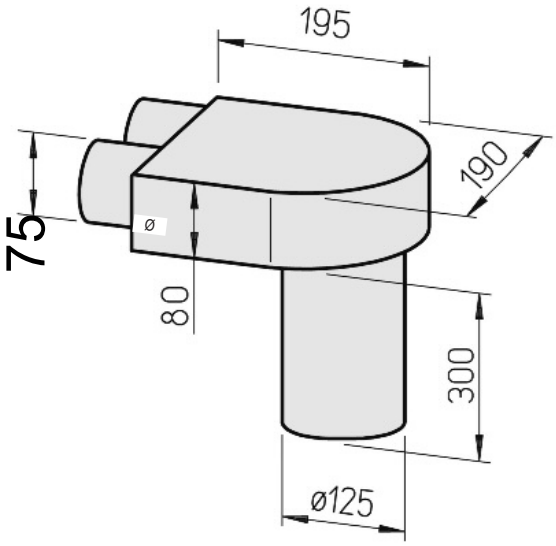

Druck-, Satzfehler und techn. Änderungen vorbehalten - Subject to change