Red-Ring Ges.m.b.H. A-2331 Vösendorf, Marktstraße 9 · Tel. +43 / (0) 1 / 780 06 · Fax 30 · e-mail: office@red-ring.at · http://www.red-ring.at
Neussl Ges.m.b.H. A-4020 Linz, Landwiedstraße 8 · Tel. +43 / (0) 732 / 67 42 00 · Fax 3 · e-mail: office@neussl.com · http://www.neussl.com

RU • Innengitter - ABS

LZ

RU - 80-150mm

Anwendung

- Als Ansaug- oder Ausblasgitter verwendbar.
- Wand- oder Deckenmontage.

Ausfuehrung

- Aus PVC mit Insektenschutzgitter bis 150mm.
- Befestigung mit Schrauben oder mittels Kleber.

RU - 175-200mm

Abmessungen

Type	Abmessungen, mm				freier Quer-schnitt , m²
	L	B	D1	D	
RU 80	19		80	100	0,0035
RU 100	29	118	100	128	0,004
RU 125	29	148	125	160	0,0065
RU 150	29	176	150	200	0,01
RU 175	29		175	199	
RU 200	29		199	224	

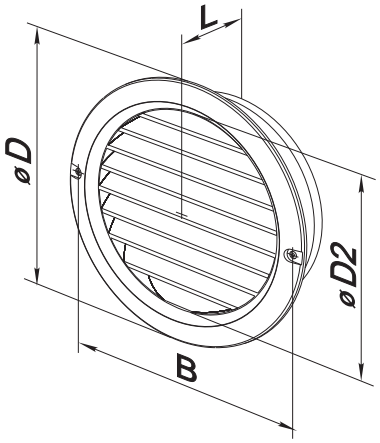

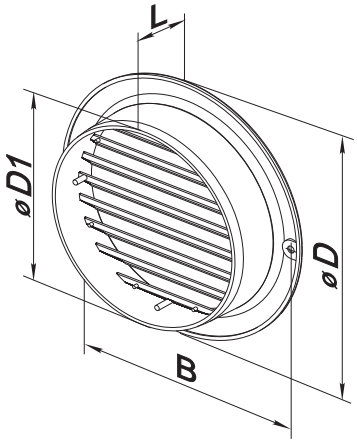

Druck-, Satzfehler und techn. Änderungen vorbehalten - Subject to change