**Red-Ring Ges.m.b.H.** A-2331 Vösendorf, Marktstraße 9 · Tel. +43 / (0) 1 / 780 06 · Fax 30 · e-mail: office@red-ring.at · http://www.red-ring.at
**Neussl Ges.m.b.H.** A-4020 Linz, Landwiedstraße 8 · Tel. +43 / (0) 732 / 67 42 00 · Fax 3 · e-mail: office@neussl.com · http://www.neussl.com

# TM/Z • Lüftungsvebtil (Metall) - Zuluft



## TECHNISCHE DATEN

Das Zuluftventil **TM/Z** eignet sich für Wohnhäuser, Büroräume usw.

- Grosser Einstellbereich
- Deckenmontage
- Rasche und einfache Installation
- Einfache Einstellung des Luftvolumenstromes

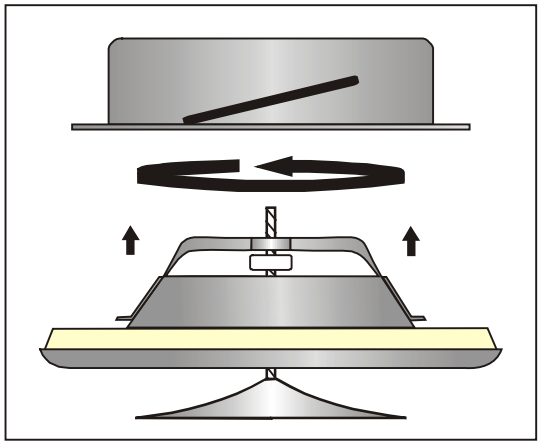

## KONSTRUKTION

Das **TM/Z** ist aus pulverbeschichtetem Stahlblech angefertigt. Die Standardfarbe ist weiß (RAL 9010), andere Farben sind auf Anfrage lieferbar.
Mit verstellbaren, zentrisch angeordneten, drehbaren Ventiltellern zur stufenlosen Einregulierung der Luftmenge. Abdichtung durch die Kombination von Stutzen mit Bajonettverschluß und Dichtungsband.

## MESSUNG UND EINSTELLUNG DES LUFTVOLUMENSTROMES.

Der Luftvolumenstrom kann durch Verändern des **Tellers (s, mm)** am Ventil eingestellt werden.Die Ermittlung des Luftvolumenstromes wird über eine Druckdifferenzmessung am Ventil durchgeführt. Die zur Einstellung des Volumenstromes benötigten Werte sind den Volumenstromkennlinien je Durchmesser zu entnehmen.

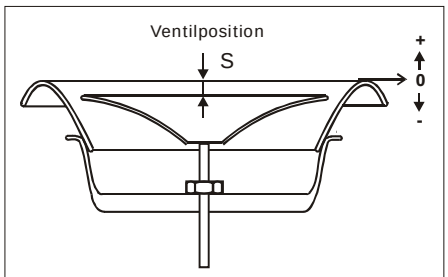

DVS-P Höhenmessung

**ARTIKELNUMMER: Pulverbeschichtetem Stahlblech mit Stutzen TM/Z**


Druck-, Satzfehler und techn. Änderungen vorbehalten - Subject to change

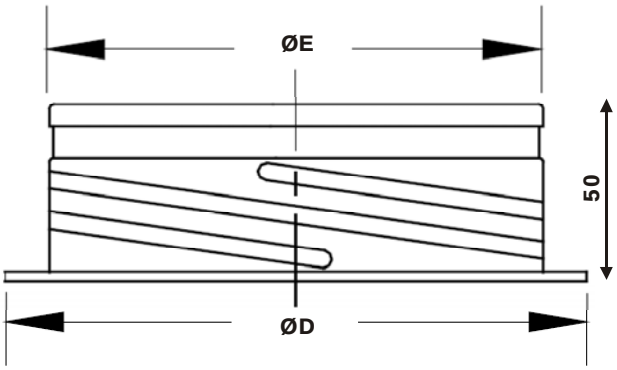


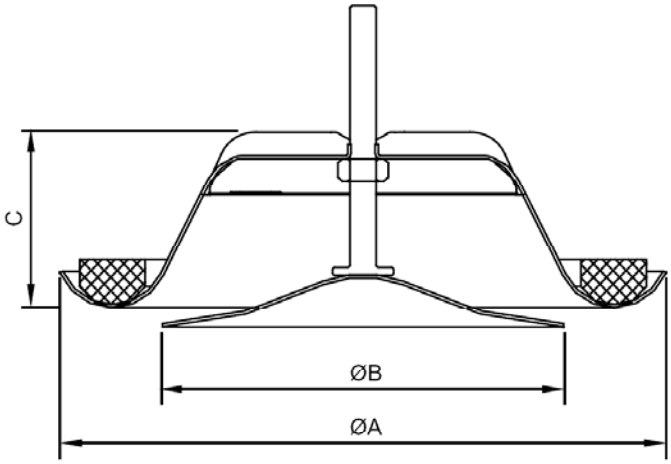


**ABMESSUNGEN IN MILLIMETERN**

| TM/Z | Ø080 | Ø100 | Ø125 | Ø150 | Ø160 | Ø200 |
|---|---|---|---|---|---|---|
| A | 116 | 140 | 170 | 202 | 202 | 254 |
| B | 76 | 92 | 111 | 135 | 135 | 194 |
| C | 40 | 40 | 46 | 54 | 54 | 64 |
| Gewicht | 150 gr | 170 gr | 230 gr | 340 gr | 340 gr | 550 gr |
| D | 105 | 125 | 150 | 175 | 185 | 225 |
| E | 79 | 99 | 124 | 149 | 159 | 199 |
| Gewicht | 80 gr | 100 gr | 120 gr | 180 gr | 190 gr | 240 gr |

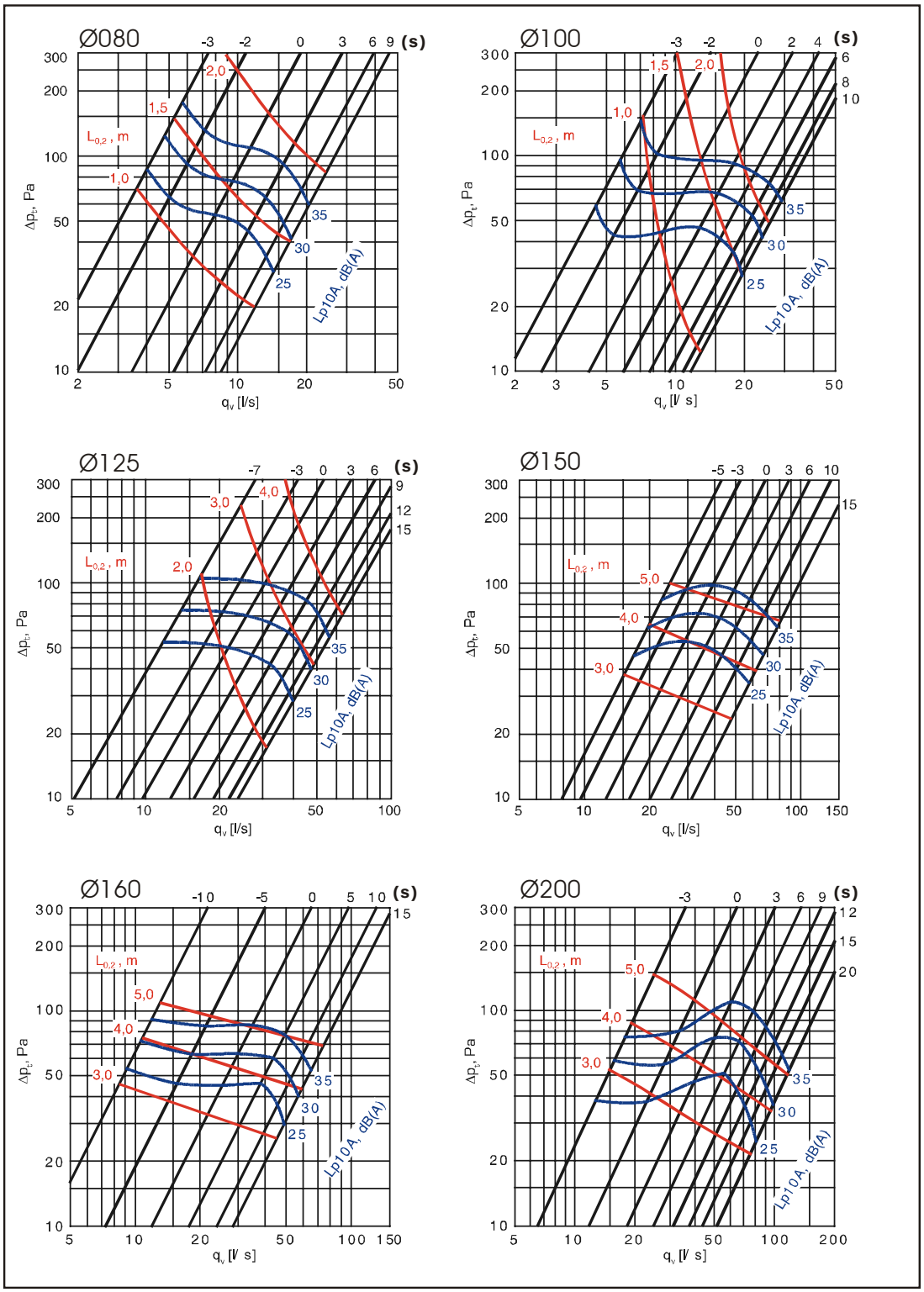




Druck-, Satzfehler und techn. Änderungen vorbehalten - Subject to change

**SCHALLEISTUNGSPEGEL $L_W$**

| TM/Z | KORREKTURFAKTOR $K_{oct}$ (dB) Schallpegel-Korrektur im Oktavband (Hz) | | | | | | |
|---|---|---|---|---|---|---|---|
| | 125 | 250 | 500 | 1000 | 2000 | 4000 | 8000 |
| 080 | 2 | 2 | 1 | 0 | -3 | -9 | -17 |
| 100 | 7 | 3 | 2 | -2 | -6 | -14 | -30 |
| 125 | 3 | 6 | 4 | -3 | -11 | -21 | -37 |
| 150 | 7 | 5 | 3 | -2 | -10 | -20 | -34 |
| 160 | 6 | 7 | 3 | -3 | -11 | -27 | -34 |
| 200 | 7 | 6 | 3 | -2 | -10 | -25 | -34 |
| Tol.± | 3 | 2 | 2 | 2 | 2 | 2 | 3 |

Zur Berechnung des Schalleistungspegel im Oktavband ist der in der Tabelle angegebene Korrekturfaktor $K_{oct}$ zum Schalldruckpegel $L_{pa0A}$ dB(A) nach folgender Formel zu addieren:

$$L_{Woct} = L_{p10A} + K_{oct}$$

Der Korrekturfaktor $K_{oct}$ stellt einen Mittelwert für den Gesammtbereich des Abluftventils dar.

| BEZEICHNUNGEN | | |
|---|---|---|
| $q_v$ | Luftvolumenstrom | ($m^3$/h) |
| $\Delta p_t$ | Gesamtdruckfall | (Pa) |
| $L_{p10A}$ | Schalldruckpegel mit 4 dB Raumdämpfung (10 $m^2$sab) | [dB(A)] |
| $L_{Woct}$ | Schalleistungspegel in Oktavbänden | (dB) |
| $\Delta L$ | Einfügungsdämpfung | (dB) |
| $K_{oct}$ | Korrekturfaktor | (dB) |

| TM/Z | Spalte s (mm) | EINFÜGUNGSDÄMPFUNG ΔL Schallpegel-Korrektur im Oktavband (Hz) | | | | | | | |
|---|---|---|---|---|---|---|---|---|---|
| | | 63 | 125 | 250 | 500 | 1000 | 2000 | 4000 | 8000 |
| 080 | -3 | 24 | 21 | 16 | 12 | 9 | 7 | 5 | 5 |
| | 3 | 24 | 19 | 13 | 10 | 7 | 4 | 4 | 4 |
| | 9 | 24 | 19 | 13 | 9 | 6 | 3 | 3 | 4 |
| 100 | -3 | 24 | 19 | 13 | 10 | 9 | 9 | 11 | 9 |
| | 6 | 23 | 16 | 11 | 7 | 6 | 5 | 6 | 6 |
| | 10 | 23 | 17 | 11 | 7 | 5 | 5 | 5 | 6 |
| 125 | -7 | 19 | 16 | 11 | 7 | 4 | 4 | 5 | 6 |
| | 0 | 18 | 16 | 10 | 6 | 4 | 3 | 4 | 6 |
| | 15 | 19 | 15 | 9 | 5 | 3 | 2 | 3 | 4 |
| 150 | -5 | 20 | 13 | 10 | 7 | 5 | 4 | 5 | 5 |
| | 3 | 19 | 12 | 9 | 5 | 4 | 3 | 4 | 4 |
| | 15 | 19 | 12 | 8 | 4 | 3 | 2 | 4 | 3 |
| 160 | -5 | 18 | 13 | 10 | 6 | 5 | 5 | 5 | 6 |
| | 5 | 17 | 12 | 9 | 5 | 4 | 3 | 4 | 4 |
| | 10 | 17 | 12 | 8 | 5 | 4 | 3 | 4 | 3 |
| 200 | 3 | 17 | 12 | 8 | 7 | 7 | 5 | 7 | 6 |
| | 6 | 17 | 12 | 7 | 6 | 6 | 5 | 7 | 5 |
| | 12 | 17 | 11 | 6 | 5 | 5 | 4 | 6 | 5 |
| Tol. ± | 6 | 3 | 2 | 2 | 2 | 2 | 2 | 2 | 3 |

In der obigen Tabelle sind die Mittelwerte der Einfügungsdämpfung ΔL vom Kanal in dem Raum bei Deckenmontage angegeben.